EN - DE

CAFFINI®
SPRAYING EQUIPMENT
Since 1924
Technology & Ecology

ECO Friendly

GrassKiller

WEED- KILLING MACHINE WITH COLD WATER
UNKRAUTVERNICHTUNGSMASCHINE MIT KALTEM WASSER

PATENTED

SCAN ME

GrassKiller Revolution

GB / GRASSKILLER: THE REVOLUTION!

Only an innovative company like Caffini could come up with the idea of creating a machine to destroy weeds using only water, and moreover at room temperature!
Innovation not an end in itself, yet a solution to the problem in wine and fruit cultivation where other solutions have proven to be only temporary, ineffective or even harmful to the plants.
A life-changing revolution for all traditional farms, especially the organic ones.

DE / GRASSKILLER: DIE REVOLUTION!

Nur ein innovatives Unternehmen wie Caffini konnte die Idee haben, eine Maschine zur Unkrautvernichtung zu bauen welche nur mit Wasser arbeitet, aber kaltem Wasser!
Diese Erfindung ist die Lösung gegen Gras und Unkraut in Wein- und Obstbaukulturen, wo andere Techniken sich nur als vorübergehend, sogar unwirksam oder schädlich für die Pflanzen erwiesen haben.
Eine Revolution, die nicht nur das Leben von konventionell arbeitenden Landwirten, sondern speziell auch die von Landwirten, die nach dem biologischen Prinzip arbeiten, verändern wird (Bio-Arbeit).

GrassKiller
The first experimentation with the prototype called "Attila" started in 2012 and involved one of the most important organic wine-growing companies in the production area of Amarone: Allegrini Estates in Valpolicella, Verona. Trials of this machine were held for two years at this winery to determine its effects on the weeds between the rows and detect any potential issue to plants.
Starting from this prototype we launched GrassKiller, room-temperature water weed killer: such an innovation was immediately internationally patented!
Thanks to special nozzles fed by a 1000 bar pump and mounted on a high-speed rotary head, GrassKiller acts both on the outer part of the weeds, eliminating the visible grass, but above all on the part under the soil. As a matter of fact, the angle of the water flow and the high pressure destroy the roots of the weeds down to a depth of a few centimetres and after two days the undergrowth of the plants is completely clean.
A few annual passes are enough to ensure proper weed control and reduction of weed regrowth.
Water consumption is minimal and corresponds to approximately 33 cc per linear metre (Mono version, on medium height grass). The soil is immediately clean, level and soft.

GrassKiller
Das erste Projekt, genannt „Attila" begann im Jahr 2012 und umfasste die Zusammenarbeit mit einem der wichtigsten biologischen Weingärten die „Amarone" Wein produziert: die Firma Allegrini Estates in Valpolicella-Verona. In diesem Betrieb wurden die GrassKiller für zwei Jahre getestet um die Auswirkungen auf das Unkraut zwischen den Reihen und mögliche Verletzungen an den Rebstöcken zu studieren. Aus diesem Prototyp wurde der GrassKiller, ein Kaltwasser-Unkrautvernichter geboren! GrassKiller arbeitet dank der speziellen Düsen auf einem drehenden Kopf montiert, unter der Grasnarbe.
Durch den hohen Druck von 1000 bar und dem richtigen Winkel zerstört der Strahl die Wurzeln der Unkräuter bis zu einer Tiefe von einigen Zentimeter. Nach circa zwei Tagen wird die behandelte Oberfläche unter den Pflanzen völlig sauber.
Nur drei Anwendungen/Jahr sind ausreichend, um die richtige Unkrautbekämpfung zu gewährleisten.
Der Wasserverbrauch liegt bei zirka 33 cl pro Meter/Kopf.

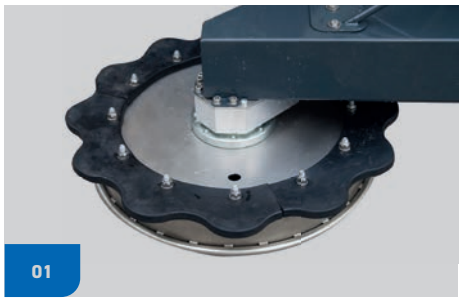

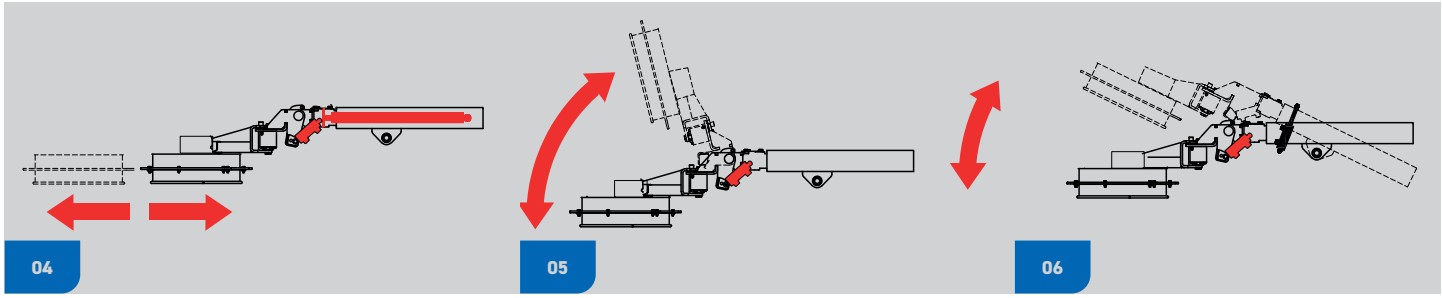

GB / THE ADVANTAGES

01

Spraying heads Ø 280 or Ø 400 mm with Innovative contact rotor with lobed profile that prevents the sliding of the head on the plant, copying its profile.

02

Control box for water delivery ON-OFF and hydraulic movement activation.

03

The innovative hydraulic adjustment of the sensitivity of the head allows the work even in the presence of young plants or sloping work in complete safety for them (optional electric adjustment from the cab).

04

Telescopic working adjustment based on row width.

05

Adjustment of the head inclination.

06

Adjustment of work inclination

DE / DIE VORTEILE

01

Köpfe Ø 280 oder Ø 400 mm mit innovativem Kontaktrotor mit gelapptem Profil, der ein Verrutschen des Kopfes auf dem Weinstock verhindert und dessen Profil kopiert

02

Steuerung der Wasserversorgung und Joy-Stick für Betätigung der hydraulischen Funktionen.

03

Die innovative hydraulische Einstellung der Empfindlichkeit des Kopfes ermöglicht ein völlig sicheres Arbeiten auch bei jungen Pflanzen oder an Hanglagen (optionale elektrische Einstellung von der Kabine aus).

04

Teleskoparm zur Anpassung an die Reihenweiten.

05

Einstellung der Kopfneigung.

06

Einstellung der Arbeitsneigung.

- ✔ Herbicide savings
- ✔ Completely ecological processing, no chemicals
- ✔ Only few passes per year
- ✔ Labour and fuel costs savings
- ✔ No harm to plants
- ✔ Excellent performance in stony soils
- ✔ Impeccable in sloping, avoids leaching of the ground downstream (erosion)
- ✔ No damage to irrigation channels
- ✔ Ideal for pavements and public spaces maintenance

- ✔ Herbizideinsparung
- ✔ Vollständig ökologische Verarbeitung, keine Chemikalien
- ✔ Nur sehr wenig Anwendungen pro Jahr
- ✔ Arbeits- und Kraftstoffkosten Einsparung
- ✔ Keinen Schaden für Pflanzen
- ✔ Hervorragende Arbeit in steinigen Böden
- ✔ Ausgezeichnete Arbeit am Hang, vermeidet Erosion
- ✔ Keine Beschädigung der Bewässerungsschläuche
- ✔ Ideal für die Pflege von Gehwegen und öffentlichen Plätzen

Premio "Novità Tecnica" · Premio "Macchina Amica dell' Ambiente"

GrassKiller Mono

Ø 40 cm

1.000 l.
2.000 l.
3.000 l

GB

GrassKiller Mono is available with 4 Tank capacities 1000 – 2000 – 3000 l trailed and 600 l tractor mounted.
The standard working width is 40 cm. and is available in rear mounted (on the drawbar) version or front mounted (on the hydraulic tractor lift) version.

DE

GrassKiller Mono ist in 4 Tankgröße 1000 – 2000 und 3000 L Anhänge und 600 l Anbau lieferbar.
Die Standardarbeitsbreite des Sprühkopfes beträgt 40 cm. Und ist auf der Deichsel der Maschine montiert (GK-hinten) oder an der Fronthydraulik des Traktors (GK-Front).

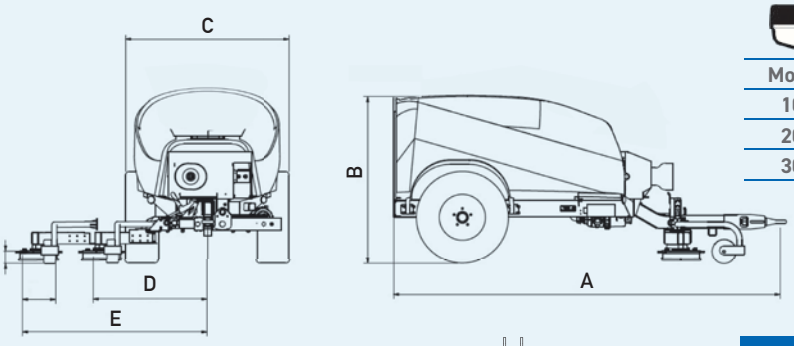

GRASSKILLER MONO TRAILED							
L	a	b	c	d	e	hp	KG
Modello	a	b	c	d	e	hp	KG
1000	2520	1340	1310	960	1520	60	640
2000	3100	1630	1580	960	1520	70	810
3000	3610	1580	2050	960	1520	75	1150

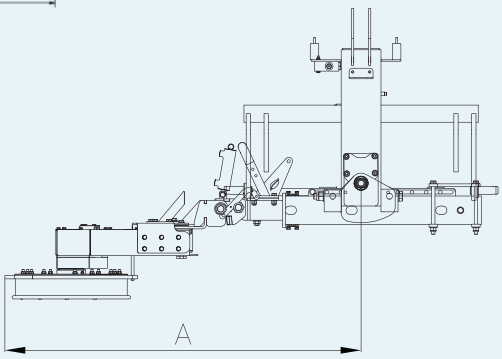

GRASSKILLER MONO FRONT		
Modello	A	KG (testata)
S	900-1200	130
M	1050-1350	150
L	1150-1560	160
XL	1250-1750	170

GB

GrassKiller Citrus: the special frame with widening up to 3.60 m from the centre of the tractor allows Grasskiller to eco-weeding under the row even for plants with florid foliage such as citrus fruits, olive trees or fruit trees

DE

GrassKiller Citrus: Der spezielle Rahmen mit einer Verbreiterung von bis zu 3,60 m von der Traktormitte aus ermöglicht Grasskiller die ökologische Unkrautbekämpfung unter der Reihe, selbst bei Pflanzen mit üppigem Laub wie Zitrusfrüchten, Olivenbäumen oder Obstbäumen

GRASSKILLER MONO CITRUS		
Modello	A	KG (head)
CITRUS	2120-3620	200

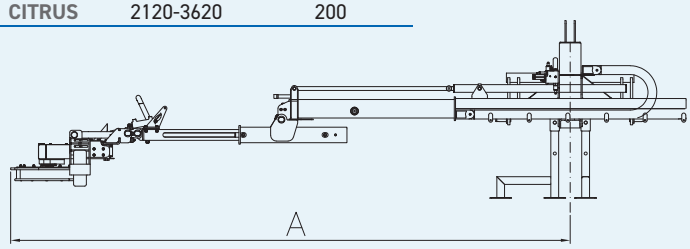

OPTIONAL - ZUBEHÖR

01

Electrical adjustment of feeder intensity

Elektrische Einstellung der Taster

02

Hydraulic front lifting

Hydraulischer Fronthub

GrassKiller Twin

Ø 28 cm

Ø 40 cm

GB

GrassKiller Twin model allows the processing of 2 sides of the row with a single pass. The machine is made up of a 1000-2000 l trailed or 600 l mounted rear tank and the double Twin head mounted on the front hydraulic lift of the tractor.

It is possible to choose the two heads at 28 cm of work or the two heads at 40 cm of working width.

If the tractor does not have a front lift, we can supply it as option.

DE

GrassKiller Twin ermöglicht die Bearbeitung von 2 Reihenseiten in einem Durchfahr. Die Maschine besteht aus einem gezogen- 1000-2000 l oder 600l-Anbautank und Twin-Kopf, der an der vorderen hydraulischen Hebevorrichtung des Traktors montiert ist.

Es besteht die Möglichkeit, zwischen zwei Köpfen mit 28 cm Arbeitsbreite oder zwei Köpfen mit 40 cm Arbeitsbreite zu wählen.

Wenn der Traktor keinen Frontkhydraulik hat, ist dieser als Optional erhältlich.

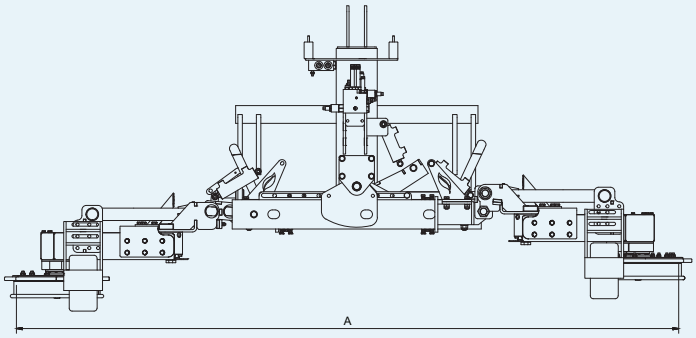

GRASSKILLER TWIN FRONT			
Modello	A	HP	KG (testata)
S	1680-2280	60-70	170
M	1980-2580	60-70	180
L	2180-3180	60-70	190
XL	2430-3430	60-70	200

OPTIONAL - ZUBEHÖR

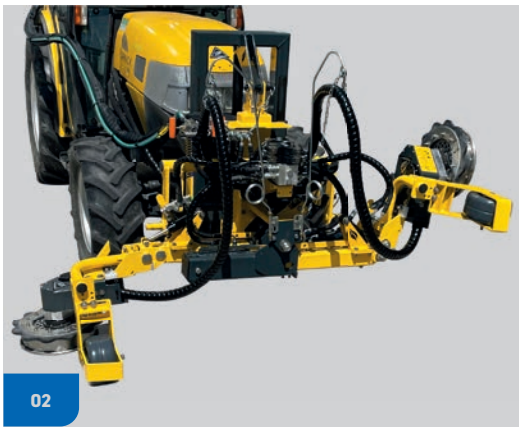

01

Electrical adjustment of feeder intensity

Elektrische Einstellung der Taster

02

Independent hydraulic Head lift R/L

Unabhängig Kopfshubverstellung R/L

03

Steering drawbar for rear tank

Lenkbare Deichsel für hinteren Tank

04

Hydraulic front lifting

Hydraulischer Fronthub

GrassKiller ...Not only agricolture!

GB

With very few annual passes, GrassKiller permanently solves the problems caused by chemical weed control, by mechanical work or other less effective weed control systems, preserving the integrity of the plants and their root system.
Furthermore, it performs its weeding function impeccably even in stony soils.

GRASSKILLER, excellent for all agricultural tree crops, nurseries, public and private maintenance services!

Ask for the complete report of the C.N.R. tests. (National Research Council)

DE

Mit sehr wenigen jährlichen Durchgängen löst GrassKiller definitiv die Probleme, die durch chemische Unkrautbekämpfung, mechanische Bearbeitung und andere weniger wirksame Unkrautbekämpfungssysteme verursacht werden, und bewahrt so die Integrität der Pflanzen und ihres Wurzelsystems.
Darüber hinaus erfüllt es seine Unkrautbekämpfungsfunktion auch in steinigen Böden einwandfrei.

GRASSKILLER, hervorragend für alle landwirtschaftlichen Baumkulturen, Baumschulen sowie Unkrautbehämpfung an Zäunen und Kommunal- und private Wartungsdienste!

Fordern Sie den vollständigen Bericht der C.N.R.-Tests an. (Natrionales Forschungzentrum)

CAFFINI® SPRAYING EQUIPMENT www.caffini.com

Caffini S.p.a.
Via G. Marconi, 2 - 37050 PALÙ (VR) ITALY
Tel. +39 045 9581100 - Fax +39 045 6070422
info@caffini.com

Dealer:

Date, descriptions and pictures are for indication only and absolutely not binding. The Company reserves the right to modify or improve them without prior notice.
Die Daten, Vorschriften und Bilddarstellungen sind nicht abschliessend und unverbindlich. Die Firma behält sich jederzeit das Recht vor, ohne Vorankündigung Änderungen oder Verbesserungen vorzunehmen.

ZENITVR.IT cod. 9809400 - 10/2024